Dynapac DRP15X

Plaques vibrantes

Caractéristiques techniques

Poids

Poids en ordre de marche	140 kg
Poids à vide	137 kg

Translation

Rampe franchissable	30 %
Vitesse de travail max	25 m/min

Caractéristiques de compactage

Fréquence de vibration	85 Hz
Force centrifuge	25 kN
Amplitude	1,31 mm
Capacité du réservoir d'eau	13,5 l

Moteur

Marque/Modèle	Honda GX 160
Norme d'émissions	CARB Phase III
Type	Essence -A refroidissement par air
Nombre de cylindrées	1
Consommation moyenne /h	1,1 l
Capacité réservoir carburant	3 l
Puissance	3,6 kW @ 3600 tr/mn

Système d'entraînement

Translation	Mécanique

Trouvez votre revendeur local sur notre site www.dynapac.fr

Caractéristiques modifiables sans préavis. Document non contractuel. Les matériels figurant en illustration peuvent comporter des options.
Les informations ci-dessus sont données à titre indicatif et sans garantie d'aucune sorte.

Dynapac DRP15X

Plaques vibrantes

Caractéristiques techniques

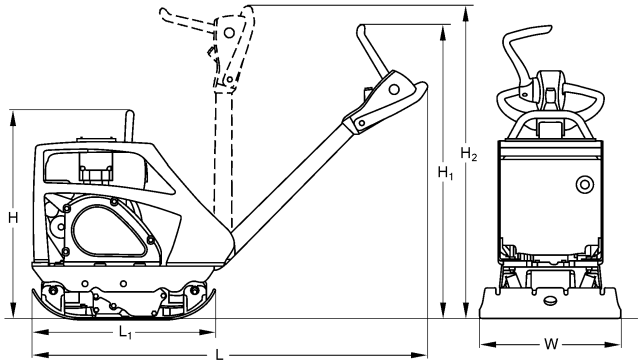

Dimensions

H. Hauteur	660 mm
H1. Hauteur avec timon baissé	870 mm
H2. Hauteur	1220 mm
L. Longueur hors-tout	1460 mm
L1. Longueur	650 mm
W. Largeur de la semelle	500 mm

Équipement standard

- Semelle très résistante
- Un seul levier de commande
- Timon avec faibles vibrations et réglable en hauteur
- Timon verrouillable en mode "Travail" et en mode "Transport"
- Commandes de translation et de vibration intégrées au timon
- Conduite en marche arrière en toute sécurité
- Capot de protection intégrale
- Carter de protection courroie
- Système de décompression automatique
- Lanceur

Equipement optionnel

- Système d'arrosage (+13 kg)
- Roues de transport (+4 kg)
- Tapis vulkollan
- Kit entretien

Trouvez votre revendeur local sur notre site www.dynapac.fr

Caractéristiques modifiables sans préavis. Document non contractuel. Les matériels figurant en illustration peuvent comporter des options.
Les informations ci-dessus sont données à titre indicatif et sans garantie d'aucune sorte.