Télescopiques Haute Capacité

TF65.9

MERLO

CARACTERISTIQUES	TF65.9T-170-HF	TF65.9TCS-170-HF	TF65.9TCS-170-CVT-HF
Performances			
Masse totale à vide (kg)	11000	11200	11250
Charge maximale (kg)	6500	6500	6500
Hauteur de levage (m)	8,8	8,8	8,8
Portée maximale (m)	4,7	4,7	4,7
Hauteur maximale de portée (m)	7 (8,4 ○)	7 (8,4 ○)	7 (8,4 ○)
Détente à la portée maximale (m)	1,5	1,5	1,5
Portée à la hauteur maximale (kg)	4500 (5500 ○)	4500 (5500 ○)	4500 (5500 ○)
Portée à la détente maximale (kg)	2000	2000	2000
Déport latéral de la flèche (mm)	-	-	-
Correcteur de dévers (%)	± 8	± 8	± 8
Sections de la flèche	2	2	2
Groupe moto-propulseur			
Moteur turbo	FPT NEF45	FPT NEF45	FPT NEF45
Cylindrée / cylindres	4500/4	4500/4	4500/4
Puissance du moteur (kW / ch.)	125/170	125/170	125/170
Technologie antipollution	STAGE V, SCR+DOC+DPF	STAGE V, SCR+DOC+DPF	STAGE V, SCR+DOC+DPF
Ventilateur réversible	○	○	○
Vitesse maximale (km/h)	40	40	40
Réservoir de carburant (l)	140	140	140
Réservoir d'AdBlue (l)	18	18	18
Transmission hydrostatique	● - 2V	● - 2V	CVTronic
EPD	Plus	Plus	Plus
Joystick autoaccélérateur	●	●	●
Essieux - Réducteurs	Axial - Planétaire	Axial - Planétaire	Axial - Planétaire
Freins de la machine	Disques secs	Disques secs	Disques secs
Frein de stationnement automatique	●	●	●
Hydraulique			
Pompe hydraulique	HF*	HF*	HF*
Débit - pression (l/min - bar)	160 - 250	160 - 250	160 - 250
Réservoir hydraulique	100	100	100
Sortie hydraulique au sommet de la flèche	●	●	●
Sorties hydrauliques arrière	○	○	○
Cabine			
Équipement de la cabine	Premium	Premium	Premium
ASCS Adaptive Stability Control System	Complet	Complet	Complet
Cabine FOPS II	●	●	●
Cabine ROPS	●	●	●
Commandes de la cabine	Joystick électronique	Joystick électronique	Joystick électronique
Cabine basculante	-	-	-
Inverseur	Dual reverse	Dual reverse	Dual reverse
Configuration			
Suspension sur la cabine	-	●	●
Suspension sur la flèche	●	●	●
Suspension sur l'essieu	-	-	-
Feux de travail sur la cabine	●	●	●
Rideau pare-soleil	●	●	●
Tac-lock	●	●	●
Prédisposition de la nacelle	-	-	-
Deux fourches flottantes	●	●	●
Contrôle de l'avance pas-à-pas (inching)	●	●	●
Traction intégrale	●	●	●
Braquage sur les 4 roues	●	●	●
Trois modes directionnels	●	●	●
Pneumatiques standards	500/70-R24	500/70-R24	500/70-R24
Pneumatiques optionnels	500/70-24; 600/55-26.5	500/70-24; 600/55-26.5	500/70-24; 600/55-26.5
Stabilisateurs	-	-	-
Rotation de la tourelle	-	-	-
Homologation en tracteur agricole	○	○	○
Homologation avec freinage PNEUMATIQUE	○	○	○
Homologation avec freinage HYDRAULIQUE	○	○	○
PDF	-	-	-
Attelage à 3 points	-	-	-

*LS + FS + oversized distributor

- non disponible
● de série
○ en option

Diagrammes de charge

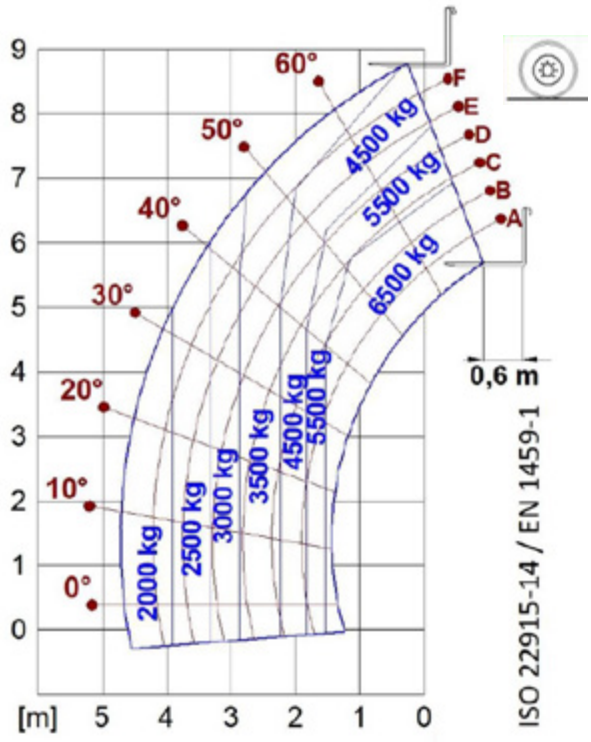

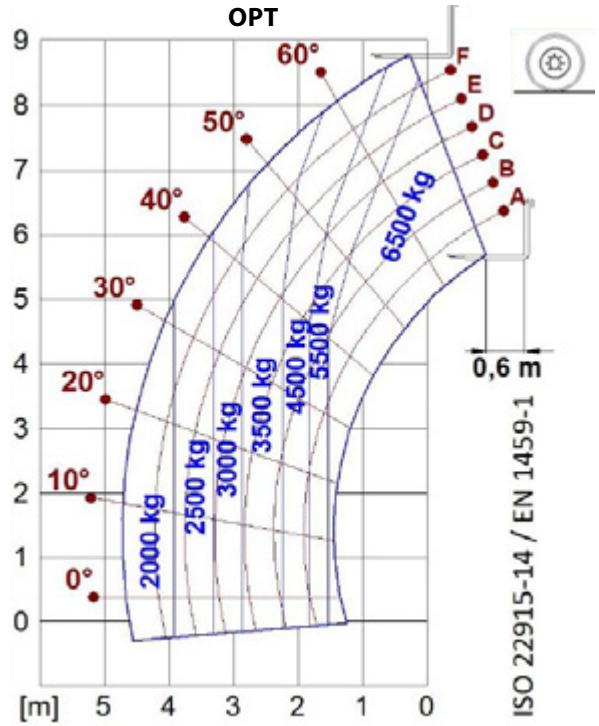

17.5-25 22PR MITAS EM-20 **TF65.9**
17.5-25 22PR MITAS EM-60
17.5 R25 XMINE D2 PRO L5 TL MICHELIN
14.00-24/8.5 BRAWLER HPS SOLIDFLEX

Dimensions

	TF65.9		
A (mm)	5260		
B (mm)	1270		
C (mm)	3050		
D (mm)	940		
E (mm)	4660		
F (mm)	440		
H (mm)	2400		
M (mm)	1010		
P (mm)	2510		
R (mm)	4560		
S (mm)	5325		
Z (mm)	850		

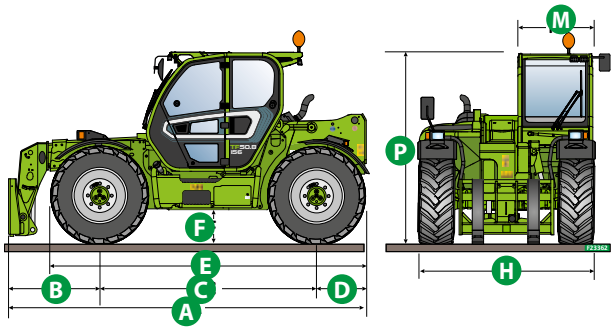

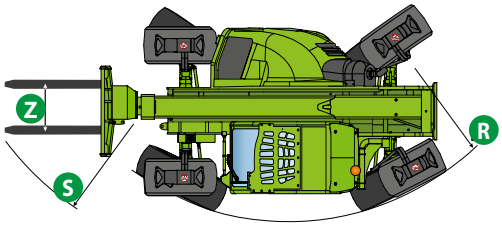

Votre concessionnaire Merlo

MERLO S.P.A.
Via Nazionale, 9
12010 S. Defendente di Cervasca, (Cuneo) Italia
Tel. +39 0171 614111
Fax +39 0171 684101

info@merlo.com
www.merlo.com

DS_TF659 _0622_FRA